RU

ИНСТРУКЦИЯ / MANUAL
для вашего дивана

THANK YOU!

Дорогой покупатель,

Спасибо за то, что выбрали высококачественный продукт премиум-класса. На протяжении многих лет мы производим первоклассную мебель для жилых помещений. В ROM вы всегда найдете многолетний опыт и любовь к деталям! Она изготовлена в соответствии с вашими пожеланиями и может включать в себя электрические функции.

Расслабьтесь на своей новом диване и познакомьтесь с ним. В первой главе мы расскажем о дополнительных функциях регулировки, которые еще больше повысят ваше удобство. После этого вы узнаете все об обивке.

В следующих главах вы узнаете, как ухаживать за тканью или кожей, чтобы на долгие годы они оставались красивыми. Пожалуйста, внимательно прочитайте эти страницы и следуйте инструкциям. Держите ваше руководство под рукой для дальнейшего использования.

ГАРАНТИЯ

Этикетка на товаре

На каждой упаковке вы увидите лист бумаги с перечнем всех доставленных вам предметов. Название обивочного материла в упаковке выделено жирным шрифтом. Элементы обивки перечислены в последовательном порядке. Если смотреть прямо на лист, то первый элемент находится справа, последний - слева. На рисунке показана собранная модель. Название и последовательность также указаны под каждым элементом обивки.

Гарантия

Как производитель премиум-класса, мы заботимся о том, чтобы производство нашей мебели было современным и эффективным. Тем самым мы гарантируем наше высокое качество, которое вы ожидаете. В случае, если наш продукт не будет соответствовать применимым стандартам, мы будем рады устранить недостатки.

В некоторых случаях продукт может быть поврежден во время транспортировки. Мы исправим такие повреждения бесплатно, если будет доказано, что эти повреждения произошли в пути.

ⓘ **ПОЖАЛУЙСТА, СООБЩАЙТЕ О НЕДОСТАТКАХ СРАЗУ ПОСЛЕ ПОСТАВКИ**.

Как проверить доставленный товар:

- Используя этикетку, пожалуйста, проверьте полноту поставки вашего комплекта. Этикетка - это лист бумаги, который приклеен к каждой упаковке.

- Затем убедитесь, что во время транспортировки не было повреждений. Пожалуйста, сообщайте о любых недочетах или недопоставки деталей напрямую вашему менеджеру.

ЗАМЕТКА: Правильное место

Выберите правильное место для вашего дивана. Несмотря на свои не выгорающие свойства, ткани и кожаные чехлы - это натуральные материалы, они могут со временем выгорать, если ваша мебель подвергается воздействию прямых солнечных лучей. Чрезмерное тепло может также повредить обивку. Сохраняйте достаточное расстояние до радиаторов и других нагревательных приборов.

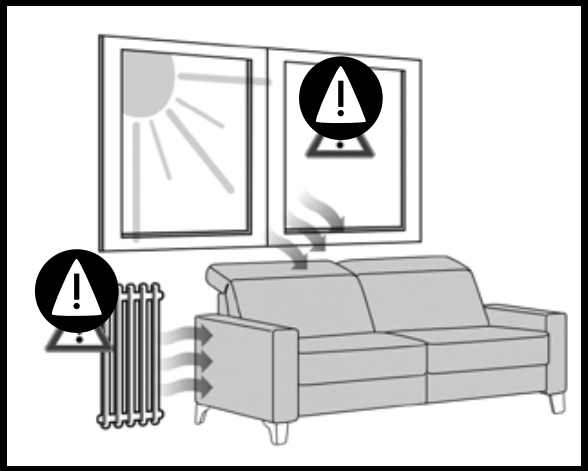

Претензии из списка ниже - не гарантийный случай:

> Повреждения, вызванные острыми или заостренными предметами или домашними животными.
> Загрязнение товара, связанного с недостаточным уходом.
> Загрязнение товара, связанного с совместным использование товара других производителей.
> Повреждения, вызванные воздействием тепла (горячие предметы и жидкости).
> Повреждения, вызванные неправильной очисткой или использованием неправильных средств для ухода.
> Неправильное использование товара (не поназначению).
> Неправильное использование электрических функий, неправильная нагрузка на механизмы, которая привела к поломке.
> Повреждения, возникающие в результате самостоятельного ремонта электронных компонентов.
> Умышленное повреждение.
> Небольшие складки на обивке браком не считаются.

1. ОТДЫХАЙТЕ С КОМФОРТОМ
УЗНАЙТЕ СВОЙ ДИВАН

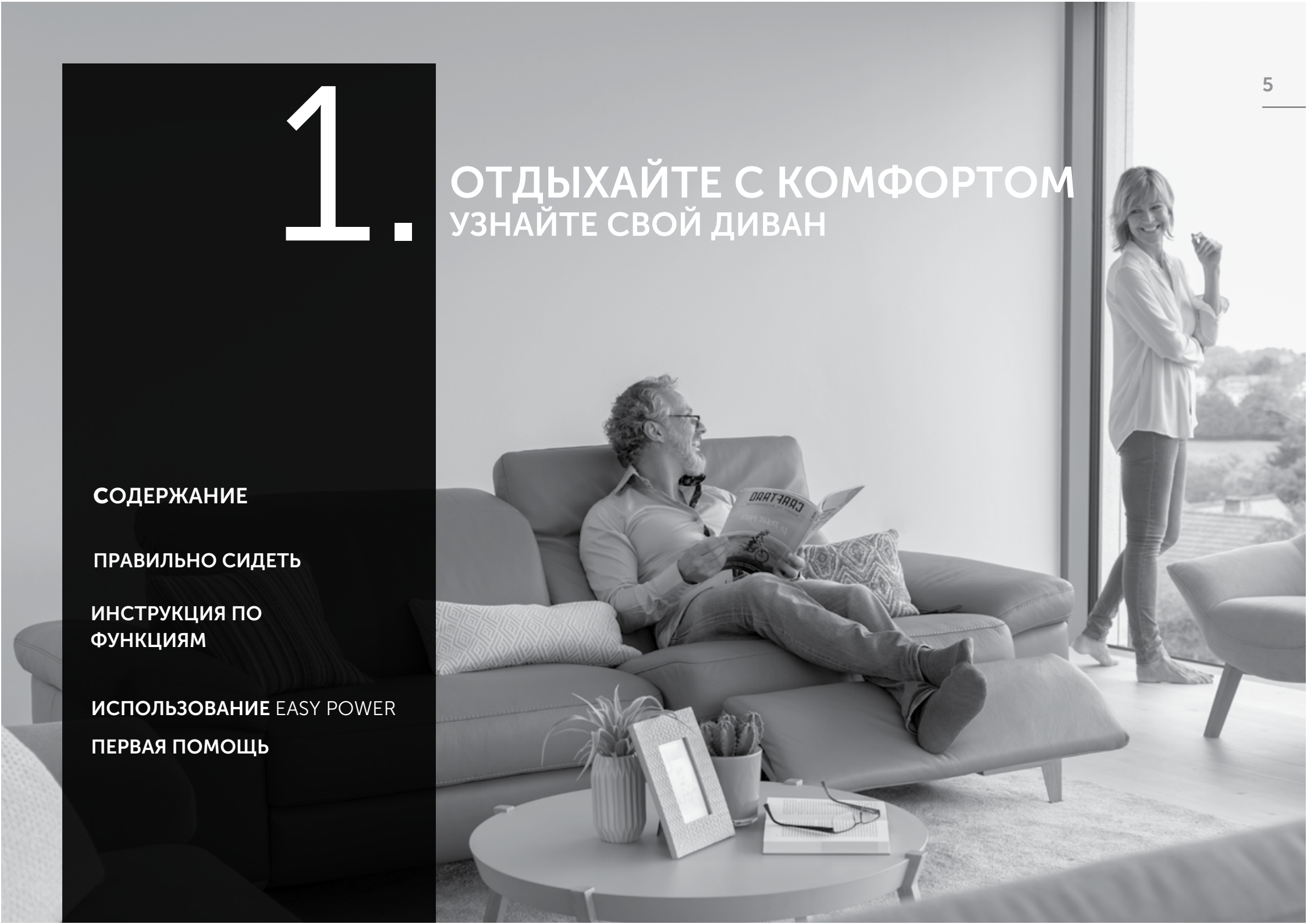

СОДЕРЖАНИЕ

ПРАВИЛЬНО СИДЕТЬ

ИНСТРУКЦИЯ ПО ФУНКЦИЯМ

ИСПОЛЬЗОВАНИЕ EASY POWER

ПЕРВАЯ ПОМОЩЬ

ПРАВИЛЬНО СИДЕТЬ

ЗАМЕТКА: Возможные повреждения от неверного использования

Сидя на подлокотникакх, стоя на диване на коленях, лежа на спинках, подголовниках или подножках, можно повредить каркас или механизмы. Эти повреждения не являются гарантийными случаями.
> Пожалуйста, сидите только на местах для сидения.
> Используйте все места для сидения.

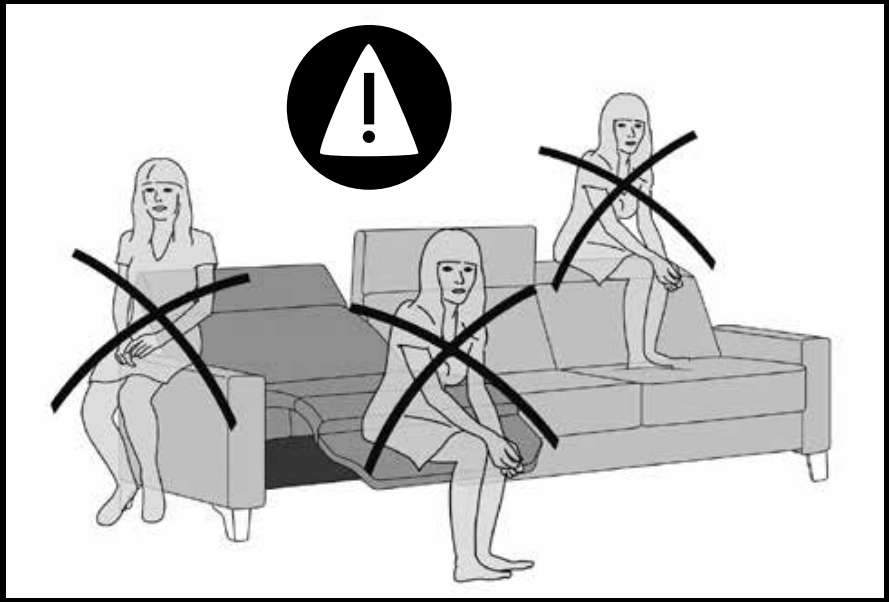

Ткань и кожа

Наш диван - это удобное место для отдыха. В отличии от того, что используется в автомобильных сидеях, мы используем мягкие материалы, которые выгледят легко и непринужденно.

Верхний слой ваших подушек изменится в течение первых недель использования и станет мягче, эксперты называют это "периодом оседания". Вы заметите небольшие складки на сиденье и спинке, а также изменение упругости сиденья. Пожалуйста, обратите внимание, что комфорт Viscotex подстраивается под комнатную температуру и становится мягче, чем при выборе в магазине.

В течение первых нескольких недель материалы покрытия будут растягиваться, в то время как верхний слой подушки будет слегка сжат. Этот процесс является нормальным и не является причиной для жалоб. Комфорт и долговечность останутся безупречными.

Подбивайте подушки мягкими ударами по внешним сторонам обивки и ваш диван не потеряет форму.

CORRECT SITTING

FLUFF UP THE UPHOLSTERY

Подголовник (функция Elegant)

Функция Elegant - это функция регулировки подголовника. Наклон подголовника можно регулировать вручную. Если вы выберете функцию ZEN для этого элемента, этот подголовник будет иметь электрическую регулировку.

Возьмите подголовник обеими руками и потяните его на себя. Подголовники фиксируются в окончательном положении при каждом отпускании. Подголовник НЕ МОЖЕТ быть сдвинут назад на полпути. Потяните его полностью вперед, прежде чем толкнуть назад. Это отключит встроенную блокировку, и вы сможете отодвинуть подголовник назад.

Регулировка глубины сиденья Glider

Регулировка глубины сиденья (GLIDER) непрерывно перемещает сиденье вперед примерно на 20 см. Это происходит под действием вашего веса, т.е. вручную. Таким образом, у вас будет больше места, чтобы сидеть. Отлично подходит для высоких людей.

Глубина не может быть увеличина на половину, только на полную глубину функции. т.е. либо полностью выдвинуто на 20см, либо полностью задвинуто.

Нагрузка на функцию GLIDER допускается до 110 кг на одно сиденье. Начиная с ширины сиденья от 100 см, функция GLIDER одобрена для 2х человек. Общая максимальная нагрузка составляет 220 кг.

ADJUST
THE HEADREST

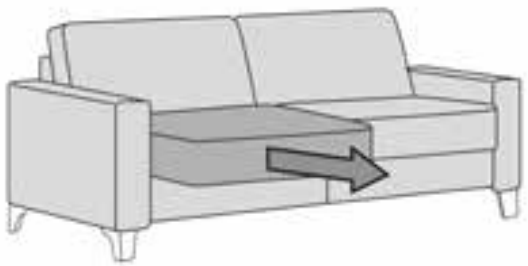

ADJUST
THE GLIDER

Поворотная функция Smartchair turn

Один из элементов наших диванов имеет функцию TURN, элемент можно поворачивать вручную на 90 °. Возьмитесь за основание сидения на внешнем конце дивана и слегка приподнимите его. Вы сразу заметите, как подушка отрывается от своего безопасного положения. Затем слегка поверните его и тяните до нужного положения. Когда сиденье поворачивается, опорная ножка внизу появляется автоматически.

Нагрузка на функцию TURN допускается до 110 кг.

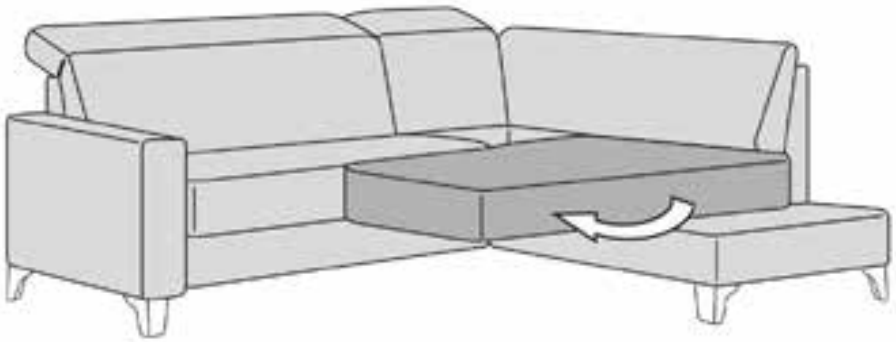

ADJUST
THE SMARTCHAIR
TURN

ЗАМЕТКА: Возможные повреждения EasyTouch.

Высокие температуры и влажность могут ухудшить или полностью повредить функцию EASYTOUCH.

EASYTOUCH защищена только от незначительной влаги. Не чистите сенсорную панель мокрой тканью. Если влага проникнет в его корпус, электроника будет повреждена.

ВНИМАНИЕ: Риск

Когда вы открываете или закрываете элементы сваязанные с Relax (реклайнер) убедитесь, что люди, животные или иные предметы не находятся под механизмом.

> Перед закрытием убедитесь, что нет помехи для механизмов.

Функции для комфорта

Функции для комфорта - это дополнительные электрические функции. Моторизованные регулируемые элементы, такие как RELAX, MAXRELAX, VARIO или ZEN, а также WARM UP (подогрев сиденья и поясницы). Эти уникальные функции комфорта контролируются процессором, и они помогают вам легко найти наилучшее удобное положение.

USB

Стандартные функции комфорта поставляются с кабелем USB 2.0 для зарядки устройств, таких как смартфон или планшет. Вы можете найти этот кабель в кармане между спинкой и сиденьем. Кабель USB доступен только в том случае, если питание подается через разетку.

КАК ЭТО РАБОТАЕТ

Элементы управления

1. EASYTOUCH:
Инновационная сенсорная панель готова к использованию на любом сиденье с электрической регулировкой сиденья (Relax, MaxRelax или Vario).

2. ALADIN cosycontrol:
Это приложение для смартфонов или планшетов, которое вы можете скачать, а затем подключить к вашей мебели (по желанию).

3. EASYMOVE:
Это практичные кнопки под подушкой спинки, которые позволяют вам отрегулировать электрический подголовник или включить обогрев, если в комплект не входит EASYTOUCH.

1. EASYTOUCH

Инновационная сенсорная панель EASYTOUCH расположена вертикально между подлокотником и сиденьем, а также между левым и правым сиденьем (если несколько сидений). Гибкая резинка удерживает EASYTOUCH в этом положении и обеспечивает легкое хранение и доступ.

В вертикальном положении покоя на боковой стороне сиденья EASYTOUCH не чувствителен к прикосновению и не будет реагировать на ваше прикосновение (изображение слева). Для работы вытащите его и положите на сиденье. Теперь он активен и реагирует на ваше прикосновение (изображение справа).

Чтобы предотвратить случайное прикосновение к сенсорной панели детей, просто активируйте функцию "замок" EASYSAFE.

Вертикальное положение: положение покоя

Горизонтальное положение: активное

КАК ЭТО РАБОТАЕТ

EASYTOUCH

> для всех сидений с электрической регулировкой

OPERATING EASYTOUCH

СОЗДАНИЕ ПРОФИЛЯ

СОХРАНИ СВОЕ ЛЮБИМОЕ ПОЛОЖЕНИЕ:

Перейти в нужное положение, задержите палец внизу, ждите короткой вибрации, продолжайте нажимать и отпустите палец после продолжительной вибрации.

ВЫБОР СВОЕГО ПОЛОЖЕНИЯ:

Держите палец внизу и отпустите после короткой вибрации.

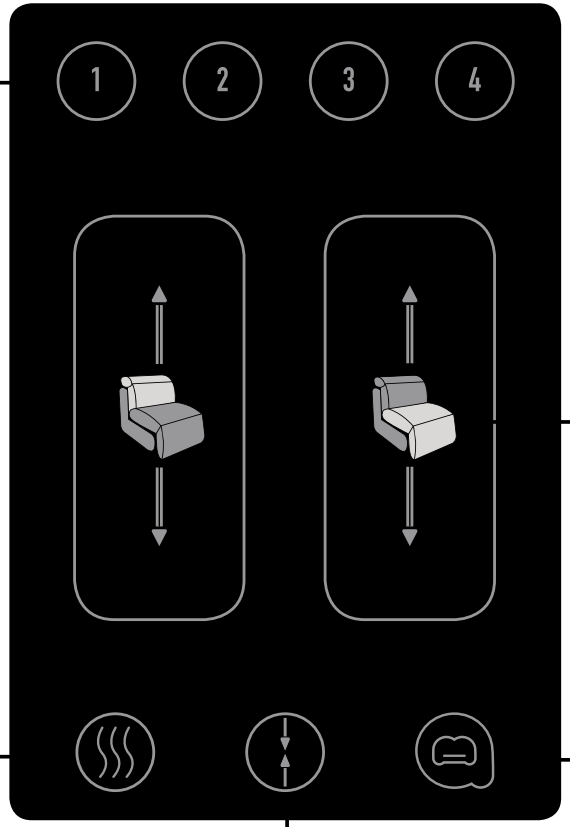

ВЫБЕРИТЕ СВОЕ ПОЛОЖЕНИЕ

Сдвиньте или удерживайте в отмеченных зонах.
Останавливается, когда вы поднимаете палец.

WARM UP (подогрев сиденья и поясницы)

Нажимайте кнопку до тех пор, пока она не начнет вибрировать:
- короткая вибрация подтверждает «включено»
- длительная вибрация подтверждает «выключено»

ДЛЯ ФУНКЦИИ ALADIN

ЗАКРЫТЬ ВСЕ ВЫБРАННЫЕ ФУНКЦИИ

нажмите кнопку, пока она не завибрирует

КАК ЭТО РАБОТАЕТ

EASYSAFE - ЗАЩИТА ОТ ДЕТЕЙ

EASYTOUCH может работать "с или без" блокировки от детей. На момент доставки эта функция отключена. Ваш диван реагирует на ваши действия, как только EASYTOUCH положить в горизонтальное положение.
Если активирована блокировка от детей, EASYTOUCH блокируется: каждое действие отклоняется с двойной вибрацией. Разблокируйте EASYTOUCH перед каждым действием.

АКТИВИРОВАТЬ EASYSAFE

> Одновременно нажмите кнопки «1» и «4» на шесть секунд. EASYTOUCH подтвердит активацию вибрацией.

ОТКЛЮЧИТЬ EASYTOUCH

> С легкостью проведите пальцем от одной стороны EASYTOUCH к другой с помощью одного пальца, а потом обратно. Удерживайте непрерывный контакт с экраном во время этого движения.

OPERATING
WITH
CHILD LOCK

Важно знать

если блокировка от детей активирована:
Easytouch блокируется автоматически, если никакие действия не производятся в течение 30 секунд. Просто разблокируйте Easytouch перед следующим действием, как описано выше.

ДЕАКТИВИРОВАТЬ EASYSAFE

> Сначала разблокируйте Easytouch
> Одновременно нажмите кнопки памяти «1» и «4» на шесть секунд. EASYTOUCH подтверждает деактивацию короткой и продолжительной вибрацией.

Если подача питания прерывается, EASYTOUCH подтверждает соединение через три секунды вибрацией и активируется ранее выбранный режим «блокировки от детей».

Когда диван отключается от сетки и снова подключается, EASYTOUCH подтверждает это соединение через три секунды вибрацией. Ранее выбранный режим «блокировки от детей» (активный / неактивный) снова включается.

КАК ЭТО РАБОТАЕТ

2. ALADIN cosycontrol

Благодаря интеллектуальному управлению ALADIN вы можете легко управлять своими функциями комфорта и сохранять свои любимые положения с помощью смартфона.

Загрузите приложение на свой смартфон или планшет. При первом запуске приложения Aladin вы увидите удобное меню и сможете подключить ваше устройство к вашей мягкой мебели через домашний WIFI.

Easytouch имеет преоритет перед управлением со смартфона, когда дело доходит до управления функциями комфорта. Функции управляются либо через Easytouch, либо через приложение.

Available on the App Store

ANDROID APP ON Google play

3. Кнопка EasyMove

“Easymove", наши инновационные кнопки управления встроены в чехлы в нижней части обивки спинки:
Вы можете управлять каждой функцией комфорта с помощью предварительно выбранной функциональной кнопки.

OPERATING EASYMOVE BUTTONS

КАК ИСПОЛЬЗОВАТЬ КНОПКИ:

ZEN: две кнопки, одна для поднятия и одна для опускания регулируемого подголовника.
WARM UP: одна кнопка для включения и выключения функции обогрева.

ВНИМАНИЕ: Риск защемления

При открытии и закрытии функций регулировки с электроприводом Relax, MaxRelax, Vario и ZEN люди или животные могут получить травмы, а предметы могут быть повреждены.

Не прикасайтесь к крепежным механизмам.
> Перед закрытием убедитесь, что направляющая механизма не заблокирована.
> Убедитесь, что только взрослые могут использовать функции комфорта.
> Управляйте функциями комфорта вашего дивана только тогда, когда вы видите все движущиеся части.

RELAX и MAXRELAX

Функция RELAX с одним двигателем опускает спину назад, в то время как подголовник и подставка для ног перемещаются вверх. Это превращает сиденье в удобную наклонную поверхность. В версии MaxRelax, уже задействованы два двигателя, которые можно использовать независимо друг от друга: возможно опустить/поднять сначала сиденье или спинку, а затем подголовник и подставку для ног.

Обе функции допускают нагрузку до 110 кг на одно место. Начиная с ширины сиденья от 100 см, функция одобрена для 2х человек. Общая максимальная нагрузка составляет 220 кг.

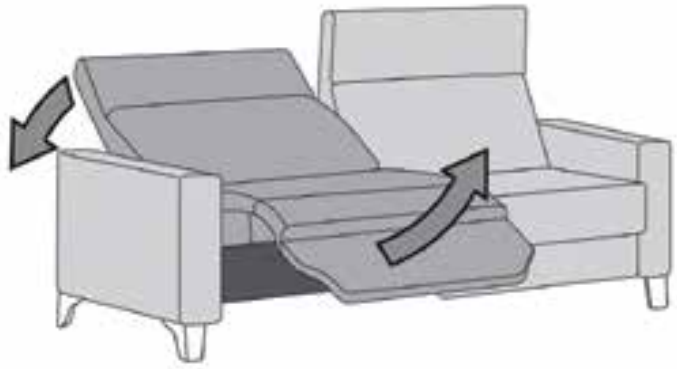

Электрическая регулировка глубина сиденья Vario

Электрическая регулировка глубина сиденья VARIO непрерывно перемещает сиденье вперед примерно на 20 см. Таким образом, у вас будет больше места, чтобы сидеть или поднимать ноги. Данная функция будет очень полезна для высоких людей.

Функция VARIO допускает нагрузку до 110 кг на сиденье. От ширины сиденья 100 см и выше функция Vario одобрена для 2 человек с максимальной нагрузкой 220 кг.

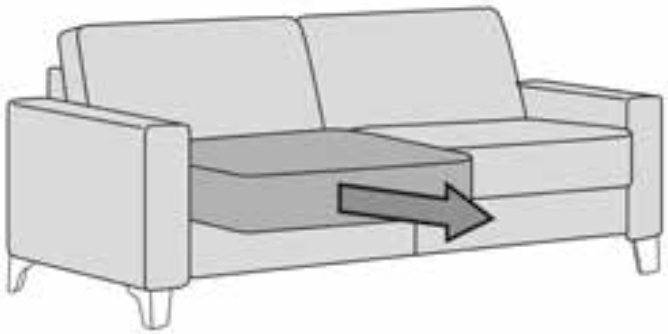

Регулируемый подголовник ZEN

Электрически регулируемый подголовник непрерывно перемещается в нужное положение. Он работает через EASYTOUCH в сочетании с регулировкой сиденья. В противном случае вы можете управлять регулировкой подголовника с помощью EASYMOVE. Этот подголовник регулируется только электрически!

Если регулировка подголовника сочетается с функцией RELAX, то последовательности движения связаны. При управлении функцией RELAX ваш подголовник движется вперед. Его также можно перемещать независимо с помощью EASYTOUCH.
Две кнопки регулировки подголовника EASYMOVE находятся под спинкой справа за швом: одна для открытия и одна для закрытия.

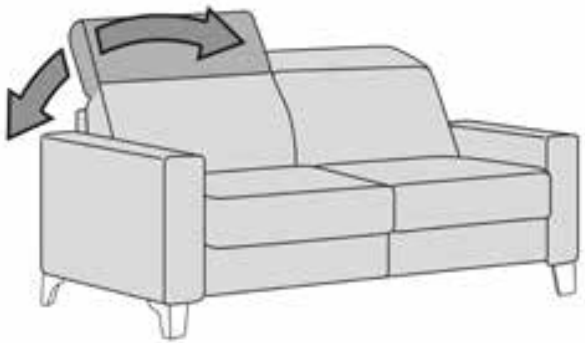

ЗАМЕТКА: Осторожно

Неправильное использование может привести к повреждению электрических или электронных компонентов, или подвергнуть опасности пользователей.

Только уполномоченные специалисты должны ремонтировать или заменять электрические или электронные компоненты.
> Пожалуйста, свяжитесь с вашим продавцом для этого.

Электрическая система обогрева сидений и поясницы WARM-UP

Электрическая система обогрева сидений и поясницы (WARM UP) гарантирует комфортный и теплый климат сидений даже при более низких комнатных температурах.

Если в элементе сиденья отсутствует регулировка сиденья, обогрев включается кнопкой под спинкой справа за швом. На других сиденьях вы найдете кнопку на внутренней стороне подлокотника. Для внутренних сидений ищите кнопку с правой стороны. Для сидений с регулировкой управляйте обогревом с помощью Easytouch.

Если вы нажмете кнопку (обозначается коротким звуковым сигналом), обогрев включится и автоматически выключится через 10 минут. Снова нажмите кнопку в течение этих десяти минут (длинный звуковой сигнал), чтобы отключить обогрев. Вы можете включить его снова в любое время.

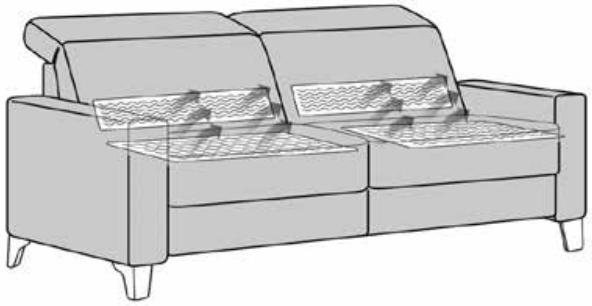

Seventy
Nordic
Architects

ЗАРЯДНОЕ УСТРОЙСТВО EASYPOWER

(СЪЕМНАЯ БАТАРЕЯ)

EASY POWER

С опцией BATTERY вы получаете съемный аккумулятор EASYPOWER, который вы можете вынуть из кармана на спинке для зарядки. Если вы хотите приобрести дополнительную батарею, обратитесь к нам.

УБРАТЬ EASYPOWER

> Закройте все функции, прежде чем снимать EASYPOWER. Вы найдете батарею вашего дивана на задней стороне в кармане (см. рисунок ниже).
> Используя один палец, сдвиньте среднюю часть батареи. Сдвигайте ее вперед до тех пор, пока она не наклонится. Можно вытаскивать.

ПРОВЕРЬТЕ ПУСТОЙ КАРМАН

EASYPOWER оснащен светодиодным дисплеем, который показывает уровень заряда батареи.
> Нажмите белую кнопку слева от светодиодного дисплея. Теперь вы увидите оставшийся заряд батареи с шагом 20%.

Звуковой сигнал показывает, что батарея EASYPOWER разряжена. Пожалуйста, зарядите её. Если EASYPOWER продолжает разряжаться, вы услышите продолжительный звуковой сигнал. Не позволяйте этому зайти так далеко. Скорее зарядите EASYPOWER, чтобы увеличить срок её службы.

ЗАРЯДНОЕ УСТРОЙСТВО EASYPOWER

(СЪЕМНАЯ БАТАРЕЯ)

ЗАРЯДКА EASYPOWER

> Вставьте вилку зарядного адаптера в розетку и вставьте шнур в зарядную розетку EASYPOWER (см. рисунок ниже). Для зарядки используйте только прилагаемые зарядные адаптеры EASYPOWER. Если зарядный адаптер подключен, батарея заряжается. Светодиодный дисплей вашего зарядного устройства сообщает вам его статус:
- красный: EASYPOWER заряжается. Максимальное время зарядки: 4-5 часов.
- зеленый: EASYPOWER полностью заряжен и может использоваться.

НЕ ПРЕРЫВАЙТЕ ЗАРЯДНЫЙ ПРОЦЕСС!

ПОДКЛЮЧИТЬ EASYPOWER

Отсоедините зарядный кабель от EASYPOWER после полной зарядки. Срок службы батареи будет уменьшаться, если она постоянно подключена в сеть для зарядки.
> После этого правильно вставьте EASYPOWER в отделение для хранения: устройство должно быть подключено так, чтобы две стрелки были обращены друг к другу с левой стороны.

CHARGING
EASYPOWER

ЗАМЕТКА: Возможные повреждения EASYPOWER

EASYPOWER будет поврежден, если его контактные точки касаются металла.
> Избегайте контакта EASYPOWER с металлом.

Для использования

Заряжайте EASYPOWER (LLPS-7S PIPP) только тогда, когда раздастся звуковой сигнал. Он показывает, что EASYPOWER имеет критические уровни заряда батареи.

> Используйте только в сухих условиях! EASYPOWER не может быть мокрым или влажным.
> Используйте и заряжайте аккумулятор только при температуре окружающей среды от + 5 ° C до + 30 ° C. Дайте остыть после экстремального состояния или сильного напряжения.
> Риск короткого замыкания! При утилизации, транспортировке или хранении EASYPOWER не забудьте безопасно его упаковать и обезопасить все контакты. Хранить только в сухом и прохладном месте.
> Никогда не открывайте EASYPOWER. Обслуживание должно выполняться только обученным персоналом.
> Используйте только поставляемое зарядное устройство.
> Не подвергайте аккумулятор воздействию сильного тепла (например, прямых солнечных лучей или огня).
> Не кладите аккумулятор в микроволновую печь или место с высоким давлением.

УТИЛИЗАЦИЯ EASYPOWER

Наша система батарей была произведена в соответствии с Directive 2002/96 EC. Директива контролирует отходы электрического и электронного оборудования для защиты и улучшения качества окружающей среды. Вы можете выбросить свои аккумуляторы в пунктах сбора в соответствии с местными требованиями.

ЗАМЕТКА: Замена вашей аккумуляторной системы

Только специализированный техник может заменить устройство EASYPOWER в вашей мягкой мебели.

Энергия и потребление

Средние показатели: человек весом 65 кг может использовать одну функцию RELAX около 140 раз. Для людей с более высоким весом это колличество уменьшается. WARM UP - дополнительная система обогрева сидений и поясницы, также требует энергии и снижает мощность EASYPOWER.

Когда функция EASYPOWER не используется заряд батареи теряет менее 2% своего заряда в месяц. Тем не менее, после длительного отпуска вам, возможно, придется перезарядить EASYPOWER, даже если вы его не использовали. Независимо от уровня заряда батареи заряжайте его каждые два месяца.

Технические характеристики:
- порог включения 21,8В, +/- 0,5В
- порог нижнего напряжения 18,5В, +/- 0,5 В
- энергопотребление в режиме ожидания <30 мкА (двигатель выключен)

EASYPOWER оснащен Марганцево-литиевым элементом. Вы можете даже не заметить систематического уменьшения емкости батареи примерно до 80% после 300 полных циклов зарядки.

Марганцево-литиевые элементы - отличаются повышенной токоотдачей, они предназначены для работы в приборах с высоким потреблением тока.

Как перезагрузить систему:

Как и с компьютером, перезагрузка дивана может помочь. Всегда перезагружайте систему, если диван работает не корректно.

Как перезегрузить:
> Отключите источник питания: отсоедините штепсельную вилку или извлеките аккумулятор из устройства.
> Запустите одну электрическую функцию на сиденье в течение 3 секунд, чтобы разрядить оставшееся напряжение.

Снова подключите к источнику питания (вставьте основной штекер или вставьте аккумулятор).
> Подождите пять минут, пока система полностью включится.
> Полностью откройте и закройте ВСЕ электрические регулировки сидений и подголовников. Таким образом, система распознает положение двигателей.

Сохраненные профили ваших функций комфорта остаются без изменений при перезапуске.

RESTART
THE SYSTEM

Описание сигналов

кнопка EasyMove :
> 1 звуковой сигнал: обогрев включен
> 1 длинный звуковой сигнал: обогрев выключен
> 1 длинный сигнал: обогрев не был включен или выключен.

Easytouch
> Одна короткая вибрация: сохраненное положение / обогрев включается / блокировка от детей разблокирована / все функции комфорта сиденья закрыты.
> Одна продолжительная вибрация: обогрев выключен / все функции комфорта закрыты (только с опцией Aladin).
> Одна короткая + одна длинная вибрация: профиль сохранен или блокировка от детей отключена
> Две короткие вибрации: активирована блокировка от детей или не может быть выполнена автоматическая операция.

Battery
> 1 звуковой сигнал: уровень заряда батареи не достаточен. Пожалуйста, зарядите EASYPOWER. Чем больше он разряжается, тем чаще будет звучать звуковой сигнал, пока сигнал не станет длительным. Не позволяйте этому зайти так далеко и начинайте заряжать EASYPOWER раньше времени. Батарея разряжена - заряжайте. батарея заряжена - не держите её на зарядке.

Если случилась беда. Первая помощь для мебели.

функции комфорта не двигаются, и никакие сигналы не слышны

функции комфорта не двигаются, но сигналы можно услышать.

выбранные позиции не сохраняются

нет связи через сеть Aladin

нет связи через домашнюю сеть

приложение подключено, но работает некорректно

функциями комфорта можно управлять через приложение, но не через мебель.

функции комфорта не двигаются, и никакие сигналы не слышны

> Проверьте электропитание через адаптер или аккумулятор (поставляется отдельно).
> Проверьте, не повреждены ли кабели.
> Проверьте, нет ли препятствия для механизмов. Отключите вилку и удалите все мешающие предметы.
> Если функции комфорта по-прежнему не двигаются и звуковые сигналы не слышны: обратитесь к продавцу.

функции комфорта не двигаются, но сигналы можно услышать

> EASYTOUCH вибрирует дважды.
- Функция комфорта уже находится в нужном вам положении: переместите механизм в противоположном направлении с помощью ползунка.
- Блокировка от детей активирована: разблокируйте защиту от детей.
> После нажатия кнопок EASYMOVE вы можете услышать звуковой сигнал: обогрев может быть выключен.
> Если вы выбрали опцию Aladin, проверьте, можно ли управлять всеми функциями комфорта через приложение.

Если функции комфорта все еще не работают, обратитесь к продавцу.

функциями можно управлять через EASYTOUCH, но любимые позиции не сохраняются

> Перезагрузите систему.
> Если вы выбрали опцию Aladin, проверьте свои настройки.
> Если вы не можете подключить профили, сохраните их снова.
> Если вы не можете восстановить профили после их повторного сохранения, обратитесь к продавцу.

Нет соединения через Aladin

> Проверьте, есть ли обновление для приложения Aladin и установите его.

> Перезагрузите систему.

Нет соединения с диваном через домашнюю сеть

> Установите обновление для приложения Aladin, если оно доступно.
> Перезагрузите ваш роутер.
> Проверьте пароль и настройки домашней сети.
> Перезагрузите систему.

ОБРАТИТЕ ВНИМАНИЕ: перезагрузка маршрутизатора занимает несколько минут. Система управления вашим диваном занимает всего несколько секунд, а затем система ищет сеть в течение 2 минут. Если программа не находит сеть, потому что маршрутизатор все еще загружается, то система управления прекращает поиск, и диван снова не будет подключен к домашней сети.
> Дайте маршрутизатору полностью загрузиться перед перезагрузкой системы.

ПЕРВАЯ ПОМОЩЬ

Приложение подключено к дивану, но функции комфорта не работают

> Установите обновление для приложения Aladin, если оно доступно.

> Перезагрузите систему.

Функции комфорта могут управляться через приложение, но не через EASYTOUCH / EASYMOVE

Пожалуйста, свяжитесь с вашим продавцом.

Сообщите вашему продавцу

Если вам необходимо связаться с вашим продавцом, предоставьте им следующую информацию:

> Какая функция / место не работает?

> Как вы уже пытались решить проблему?

> Опишите точно, что не работает и в какое время.

> Какие элементы управления работают неправильно?

> С кнопками EASYMOVE: чувствуете ли вы рабочее состояние при нажатии кнопок?

2. ТКАНИ
УХОД ЗА ДИВАНОМ

СОДЕРЖАНИЕ

ХАРАКТЕРИСТИКИ
ГЛАДКАЯ ПЛЕТЕНАЯ ТКАНЬ
ОБСЛУЖИВАНИЕ И ЧИСТКА
МИКРОФИБРА
ИСКУССТВЕННАЯ КОЖА

AQUACLEAN
Q2-**ПОКРЫТИЕ** С HITEX-**ВОЛОКНОМ**

CAMINO
CLASSIQUE
GRIMALDI
HIPPO
KALEIDO
MONA
NEVADA
NEVIO

RAVELLO
RIVANO
RUBIQUE
SCALA
TESINI
TONIQUE
UNIQUE
VELLUTI

ХАРАКТЕРИСТИКИ

КАЧЕСТВО

Мы очень заботимся о повседневной функциональности и поэтому используем только светостойкие и не требующие особого ухода материалы. В зависимости от типа ткани и волокна, чехлы имеют особые характеристики.
Если вы будете следовать этим простым шагам, вы значительно увеличите срок службы своего дивана.

ПИЛЛИНГУЕМОСТЬ (КАТУШКИ)

В течение первых нескольких недель могут образовываться ворсинки («пиллинг»). Снимите эти ворсинки как с шерстяного свитера. Это не является дефектом.

ОТПЕЧАТОК СИДЕНЬЯ

При использовании тканей направленного ворса (веллюра и тп.), отпечаток от сиденья не избежен. Это не является дефектом.

ВЛАЖНОСТЬ

В сухих помещениях современные синтетические волокна подвержены статическому заряду. Не только ваше здоровье, но и ваш диван будут защищены от недостатка воды, есои протереть поверхность влажной тканью или использовать увлажнитель воздуха.

ЗАЦЕПКИ

Ткани с петлями не подходят для владельцы кошек и собак.

ЗАМЕТКА: Возможные повреждения

Если вы хотите сделать чистку самостоятельно, используйте только пену для мягкой мебели и внимательно прочитайте инструкцию по применению. Проверьте чистящее средство на скрытой области и посмотрите результат после полного высыхания.

ЦВЕТОВЫЕ ОТЛИЧИЯ

При повторном заказе нового изделия учитывайте неизбежные цветовые различия в тканях. Цвета ткани немного отличаются в каждом производстве, а также каждая ткань выводится из производства.

ОКРАШИВАНИЕ

Обратите внимание, что ткани могут окраситься на других тканях. Ткани сделаны таким образом, что при «стирке» некоторые пигменты растворяются. Особенно, если покрытие вашего дивана сделано из тонких тканей, вам лучше проверить, не окрасится ли ваш диван от одежды.

И наоборот, мебельные ткани также могут слегка окраситься. Внимательно садитесь яркой одеждой на ваш светлый диван.

ОБСЛУЖИВАНИЕ ТКАНИ

Мебельные ткани ежедневно подвергаются воздействию пыли и различных загрязнений. Если это загрязнение станет слишком интенсивным, очистка станет более сложной, и внешний вид станет менее удовлетворительными. Еженедельный уход важен для тонких тканей.

КАК СОХРАНИТЬ ДОЛГОВЕЧНОСТЬ ВАШЕЙ ТКАНИ:
> Пылесосить вашу обивку еженедельно.
> Выберите низкое всасывание и используйте специальную насадку для чистки мебели.

Базовая уборка
Попросите специалиста по уходу за обивкой один раз в год проводить чистку, чтобы удалить жирные пятна и частицы грязи.
Если вы хотите сделать чистку самостоятельно, используйте только пену для мягкой мебели и внимательно прочитайте инструкцию по применению. Проверьте каждый продукт на скрытой области и проверьте результат после полного высыхания.

ГЛАДКАЯ ПЛЕТЕНАЯ ТКАНЬ

ЗАМЕТКА: Возможные повреждения

Пятновыводители обычно содержат агрессивные химические вещества, которые, при неправильном использовании, могут повредить ваши обивочные ткани навсегда.

> Пожалуйста, обратитесь к специалисту для чистки обивки, чтобы профессионально удалить эти стойкие пятна.
> Не используйте пароочиститель. Он повреждает чехлы и ппу.

Описание

Гладкие плетеные ткани являются результатом классической системы пересечения нитей основы и уткА.

Гладкие ткани в нашей коллекции:

> Гладкая плетеная ткань из чистого синтетического волокна Rivano (гладкая, 100% полиэстер).
> Гладкая плетеная ткань из синтетического и натурального волокна:
Scala (81% полиэстер, 19% хлопок),
Mona (85% полиэстер, 10% хлопок и 5% полиамид),
Tesini (76% полиэстер, 16% вискоза, 8% лен).

УДАЛЕНИЕ ЗАГРЯЗНЕНИЙ САМОСТОЯТЕЛЬНО:
> Действуйте немедленно. Свежие пятна легче удалить. Заранее имейте средство от пятен и пользуйтесь инструкцией.
> Устранить причину. Осторожно удалите остатки грязи с помощью впитывающей ткани. Только без усилий, иначе вы станете втирать загрязнение в ткань. Не используйте цветные полотенца, они могут краситься.
> Чистка и промывка. Нанесите моющее средство на чистую ткань или губку. Промойте пятно. Действуйте осторожно, но решительно - обивка вашего дивана полностью сохраняется во время мокрой чистки. После этого используйте влажную ткань и воду, чтобы протереть всю область от одной стороны до другой, это требуется, чтобы избежать пятен от воды или цветовых различий. Обязательно удалите все остатки моющего средства чистой или дистиллированной водой.
> Сушка. Дайте ткане полностью высохнуть на воздухе самостоятельно. Не используйте фен или аналогичное устройство.

ТКАНЬ MICROFIBRE

ЗАМЕТКА: Возможные повреждения ткани

Пятновыводители обычно содержат агрессивные химические вещества, которые, при неправильном использовании, могут повредить ваши обивочные ткани навсегда.

> Пожалуйста, обратитесь к специалисту для чистки обивки, чтобы профессионально удалить эти стойкие пятна.
> Не используйте пароочиститель. Он повреждает чехлы и ппу.

Описание

Эти ткани производятся классически методом: с классической системой пересечения нитей основы и уткА. Но для этой ткани используются микроскопически волокна microfibre, которые в 60 раз тоньше человеческого волоса.
Следующие ткани в нашей коллекции сделаны из microfibre:
> Ravello: поверхность из 100% полиэстера, с основой из 100% хлопка, с дополнительной защитой от пятен.
> Grimaldi: поверхность из 100% полиэстера, с основой из 100% хлопка
> Hippo: поверхность из 100% полиэстера, с основой из 100% хлопка, с дополнительной защитой от пятен.

УДАЛЕНИЕ ЗАГРЯЗНЕНИЙ САМОСТОЯТЕЛЬНО:
> Действуйте немедленно. Свежие пятна легче удалить. Заранее имейте средство от пятен и пользуйтесь инструкцией.
> Устранить причину. Осторожно удалите остатки грязи с помощью впитывающей ткани. Только без усилий, иначе вы станете втирать загрязнение в ткань. Не используйте цветные полотенца, они могут краситься.
> Чистка и промывка. Нанесите моющее средство на чистую ткань или губку. Промойте пятно. Действуйте осторожно, но решительно - обивка вашего дивана полностью сохраняется во время мокрой чистки. После этого используйте влажную ткань и воду, чтобы протереть всю область от одной стороны до другой, это требуется, чтобы избежать пятен от воды или цветовых различий. Обязательно удалите все остатки моющего средства чистой или дистиллированной водой.
> Сушка. Дайте ткане полностью высохнуть на воздухе самостоятельно. Не используйте фен или аналогичное устройство.

ИСКУССТВЕННАЯ КОЖА

ЗАМЕТКА: Возможные повреждения

Не используйте средства для ухода или очистки, в том числе мягкое мыло и пропиточные средства. Со временем эти вещества разрушат защиту PUR .

Избегайте попадания прямых солнечных лучей или тепла от радиаторов и ламп. Они также снижают защиту вашего покрытия.

Описание

Искусственная кожа - реальная альтернатива натуральной коже. Поверхность изготовлена из эластичного полиуретана (PUR), но внешний вид, как у классической кожи. Искусственная кожа не требует особого ухода: большинство пятен можно легко удалить водой.

> NEVADA: искусственная кожа, поверхность из 100% полиуретана, с основой из 45% полиуретана, 25% полиэстера, 15% хлопка и 15% гранулированной кожи.

КАК УБРАТЬ ЗАГРЯЗНЕНИЕ НА ИСКУССТВЕННОЙ КОЖЕ:

> Используйте воду и чистую ткань

ЗАМЕТКА: Возможные повреждения

Не используйте никакие растворители на ткани KALEIDO - они могут разрушить покрытие.

Если на ткань попало что-то липкое или затвердевшее, то нельзя эти загрязнения скоблить или тереть губкой - это повредит вашу ткань.
Не смотря на то, что мы рекомендуем ткань KALEIDO для испольщзования с животными в доме, крупные и сильные собаки при достаточном усилии ее испортят.

> Дрессируйте своего питомца и убедитесь, что он не использует ваш диван в качестве игровой площадки.
> Чтобы не поцарапать диван, когти питомцев должны быть подстрижены.

Описание

Технология Aquaclean - это прогрессивная защита вашей обивки. Ткани, изготовленные по технологии Aquaclean, легко очищаются водой и являются идеальным решением для дома благодаря простоте ухода и очистки. Вино, чернила, соус, жир, грязь, шоколад, лосьон и т.д. легко очищается без специальных преспособлений.

Aquaclean:
> CAMINO: ворсистая ткань -100% полиэстер
> NEVIO: гладкая ткань - 80% полиэстер, 20% полиакрил
> VELLUTI: велюровая ткань - 100% полиэстер.
> KALEIDO: Flock ткань - 50% полиэстер, 35% полиакрил и 15% полиамид

КАК УБРАТЬ ЗАГРЯЗНЕНИЕ

- Удалите с поверхности ткани остатки пролившейся жидкости или загрязнений другого вида.
- Увлажните пятно водой с помощью смоченной и отжатой тканевой салфетки или другим способом. Подождите несколько секунд.
- Прижмите к пятну тканевую салфетку и мягко протрите обивку круговыми движениями. Если пятно не исчезнет полностью, повторите процесс несколько раз до полного удаления пятна.

REMOVE STAINS FROM AQUACLEAN COVERS

Q2-ПОКРЫТИЕ С HITEX-ВОЛОКНОМ

ЗАМЕТКА: Возможные повреждения

> Не кладите на ткань спредметы с источниками нагрева (например, грелки, электрические одеяла и тп).
> Будьте осторожны при чистке в районе липучек.

Описание

Ткани Q2 изготовлены из инновационных волокон Hitex®, которые облегчают уход и очистку всех бытовых пятен, гиппоалергенная.
Ткани Q2 стираются, легко моются и светостойки. Благоприятны для кожи - без химической обработки.

> TONIQUE: Jacquard-chenille. 63% полиэстер и 37% полиакрил,
> UNIQUE: Jacquard-chenille. 71% полиэстер и 29% полиакрил,
> RUBIQUE: Bouclé ткань. 89% полиэстер и 11% полиакрил,
> CLASSIQUE: Велюровая ткань, 61% полиакрил и 39% полиэстер.

Q2 отвечает всем требованиям RAL-UZ 117 и является обладателем знака качества «Blue Angel».

КАК УБРАТЬ ЗАГРЯЗНЕНИЕ

> Бытовые пятна, содержащие жир и белок: приготовьте раствор теплой воды и мягкого моющего средства - для светлых покрытий может помочь добавление имеющихся в продаже пятновыводителей - промойте пятно большим количеством воды. Сухие, въевшиеся и липкие пятна следует предварительно немного смягчить. Не срывайте прилипшую грязь, так как это может повредить ткань. Затем удалите все остатки мыла с большим количеством чистой воды, вытрите насухо тканью и дайте покрытию высохнуть при нормальной температуре воздуха, предпочтительно в течение ночи.
> Ручка, маркер, губная помада, лак для ногтей и тп. Смажьте пятно ацетоном. Таким образом, вы можете избежать попадания пятен, которые вы удаляете, в другое место.
> Повторяйте этот шаг, пока пятно не исчезнет. Затем промыть большим количеством чистой воды.

REMOVE STAINS
FROM Q2 COVERS

3. УХОД ЗА КОЖЕЙ

ИДЕАЛЬНАЯ КОЖА ДЛЯ ЭКСКЛЮЗИВНЫХ КЛИЕНТОВ

ЦЕННОСТЬ КОЖИ/LEATHER

НАТУРАЛЬНЫЙ ПРОДУКТ

Наша кожа сделана из шкуры крупного рогатовго скота. История животного уникальна, и его кожа также рассказывает свою историю: можно найти шрамы, укусы насекомых, растяжки и клеймо.

Мы приняли решение об использовании первозданного состояния кожи, поэтому вы можете найти некоторые из особенностей справа на фото на своем новом диване. Они показывают подлинность кожи и не являются основанием для жалоб. Кожа имеет запах - и это тоже нормально. Запах уйдет с течением времени.

Различия в зернистости кожи

Отличия по оттенку

Растяжки

Кожаные вены

Шрамы

Клеймо

Типы кожи

Вы можете легко определить, смотрите ли вы на анилиновую кожу или на полуанилиновую кожу. Просто налейте каплю воды на кожу. Если она сразу впитается, вы смотрите на анилиновую кожу (VERDI). Если она остается на поверхности кожи, вы смотрите на полуанилиновую кожу (TRENTINO / MONTANA / TOGO).

Анилиновая кожа – это верхний лицевой слой шкуры. Она имеет открытые поры, т.е. «дышит», приятна на ощупь, создает максимальный комфорт в холод и жару. Также кожа не подвергается шлифовкам, тиснениям и искусственным акриловым пропиткам.

Полуанилиновая кожа – это кожа высшего качества с частично скорректированной поверхностью. В отличие от аналиновой, такая кожа подвергается деликатной шлифовке, в процессе которой устраняются все значительные и явно выступающие нюансы шкуры, при этом верхний слой кожи остается практически нетронутым.

ЕЖЕНЕДЕЛЬНЫЙ УХОД

Независимо от того, какая кожа у вашего чехла на диване, вы должны еженедельно за ней ухаживать:
> Пылесосить кожаный диван пылесосом с мягкой насадкой и использовать низкую мощность всасывания.
> Протирать кожаный чехол влажной тканью. Используйте теплую воду и чистую безворсовую ткань.

4.

СБОРКА И РАЗБОРКА

ЛЕГКО СЛЕДУЙТЕ ШАГ ЗА ШАГОМ

СОДЕРЖАНИЕ

НАДО ЗНАТЬ

1. ПОДЛОКОТНИК ДЛЯ СИДЕНЬЯ
2. АКСЕССУАРЫ ДЛЯ ЭЛЕМЕНТОВ СИДЕНЬЯ
3. ЭЛЕМЕНТЫ СИДЕНЬЯ МЕЖДУ СОБОЙ
4. СОЕДИНИТЕЛЬНЫЕ КАБЕЛИ
5. ИСТОЧНИК ПИТАНИЯ
6. НАСТРОЙКА
7. ЗАВЕРШЕНИЕ СБОРКИ

РАЗБОРКА И ПРЕМЕЩЕНИЕ

Первая сборка

Когда ваша мягкая мебель собирается в первый раз, пакеты распаковываются по месту назначения. Товары проверяются на предмет транспортных повреждений и комплектности. Монтажные аксессуары доступны в прозрачной упаковке и сгруппированы в отделения для каждого элемента. Подлокотники отделены от элементов сиденья. Инструкция по сборке находится под элементами.

После разборки

Если после демонтажа мягкая мебель собирается снова, сборочные принадлежности следует группировать по элементам сиденья или подлокотнику. Если инструкции по сборке больше не доступны, ваш продавец может их предоставить.

Чисто и безопасно

Используйте упаковочную пленку или что-то подобное в качестве основы на полу и всегда работайте с помощником.

BEFORE
ASSEMBLING

Последовательность конструкции

Элементы выстроены справа налево. Порядок элементов можно найти на ярлыке под каждым элементом.

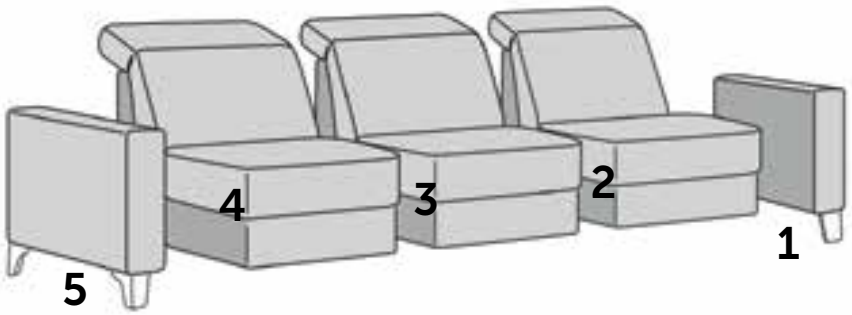

Шаг за шагом:
Соблюдайте 7 шагов для правильной сборки мягкой мебели. В зависимости от типа мебели, вы можете пропустить определенные шаги. Например, шаги 4 и 5 касаются только мягкой мебели с электрическими функциями.

1. ПОДЛОКОТНИК ДЛЯ СИДЕНЬЯ

Подлокотник

Подлокотники поставляются отдельно от элемента сиденья.

Две версии

Различают узкие подлокотники шириной 10 см (COMPACT) и подлокотники шириной 20 или 30 см (BASIC). Деревянные или металлические ножки уже установлены на широких подлокотниках с завода. Способ крепления подлокотника зависит от соответствующего элемента. Вы можете узнать, как прикрепить их в нашей прилагаемой инструкции по сборке.

ASSEMBLE
NARROW
ARMRESTS

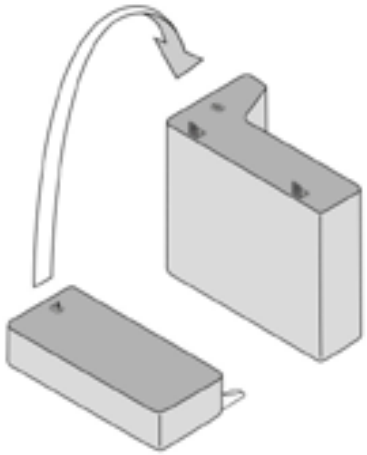

Одиночный подлокотник

В большинстве случаев для каждого предмета мебели необходимо установить два подлокотника: один справа и один слева. Для комбинаций с Terminal или Smartchair должен быть установлен только один подлокотник.

КАК СОБИРАТЬ ПОДЛОКОТНИКИ:

> Подлокотник собран в сторону, обращенную вверх.
> Извлеките монтажные принадлежности из отсека с надписью «Подлокотник».
> Установите угол / соединительные штифты на подлокотник. Для широких подлокотников предусмотрена прямая опорная нога. Вверните её под соседний элемент.
> Установите подлокотник на соседний элемент, как описано в прилагаемой инструкции по сборке.

ASSEMBLE
WIDE
ARMRESTS

2. АКСЕССУАРЫ ДЛЯ ЭЛЕМЕНТОВ СИДЕНЬЯ

Аксессуары

В зависимости от выбранной модели вы можете обнаружить следующие элементы:

Ножки из металла или дерева являются частью элементов Longchair, Smartchair, Terminal и углового элемента.

Прямые опорные ножки устанавливаются на элементы попарно (одна спереди, другая сзади). Они используются для стандартного элемента, установленного на функциональном элементе.

Опорные ножки с металлическими защелками монтируются между элементами. Они крепятся болтами к правому элементу.

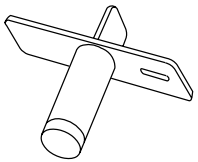

Соединительные штифты из стали, которые ввинчиваются в левый элемент и вставляются в крепеж правого элемента.

Трансоформатор

Если мягкая мебель содержит одно или несколько сидений с электрическими функциями, трансформатор включается в комплектующие одного из этих сидений. Перед сборкой спланируйте, как подключить электрическую функцию и спланировать место расположение рядом с розеткой.

СБОРКА АКСЕССУАРОВ ДЛЯ КАЖДОГО ЭЛЕМЕНТА СИДЕНИЯ:

> Положите каждый элемент вверх дном.
> Для каждого элемента откройте соответствующее отделение для принадлежностей.
> Установите все ножки и соединительные штифты.

ASSEMBLE LEGS
AND CONNECTIONS

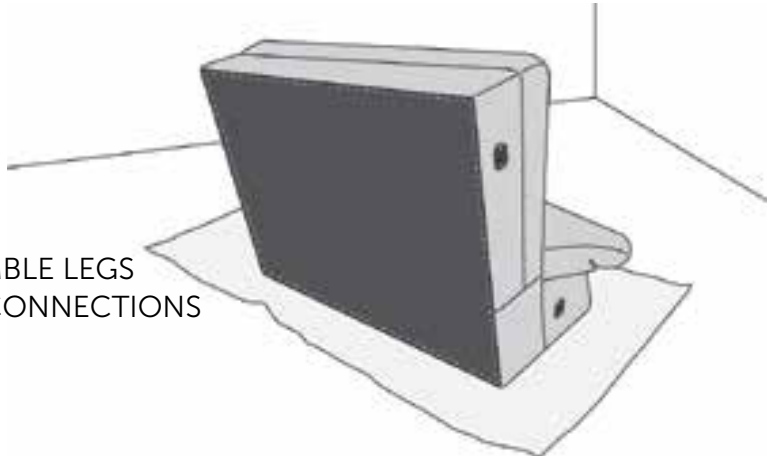

ЗАМЕТКА:
Возможно повреждение вашей мебели и пола

Избегайте наклонов ножек на установленных элементах сиденья. Чрезмерная нагрузка может повредить ножки вашей мебели.

> Поднимите элементы сиденья, затем поверните и осторожно положите их на ноги.
Из-за своего веса очень трудно перемещать диван после того, как вы его поставили на свое место. Толкание дивана может привести к деформации или поломке ножек, а также может повредить ваш пол.

> Сборка вашего дивана должна проходить рядом с конечным местом установки.

Соединительные штифты

Удлененные элементы вашего дивана надежно соединены штифтами, и их не нужно скручивать.

Штекер

Подключите все разъемы на диване при сборке элементов (см. шаг 4).

Подключение 2 relax места

Два соседних элемента Relax дополнительно соединены металлической пластиной. Пожалуйста, обратитесь к инструкции по сборке элементов relax.

CONNECTING
2 RELAX SEATS

СОЕДИНЕНИЕ ЭЛЕМЕНТОВ

ЗАМЕТКА:
Возможно повреждение

Если вы разберете элементы, а потом сложите их вместе, вы можите повредить фитинги. Пожалуйста, не применяйте силу при разделении элементов.

> С помощью помощника (один из вас впереди, другой сзади) поднимите ЛЕВЫЙ элемент на 2 см и медленно отделите его от правого элемента.

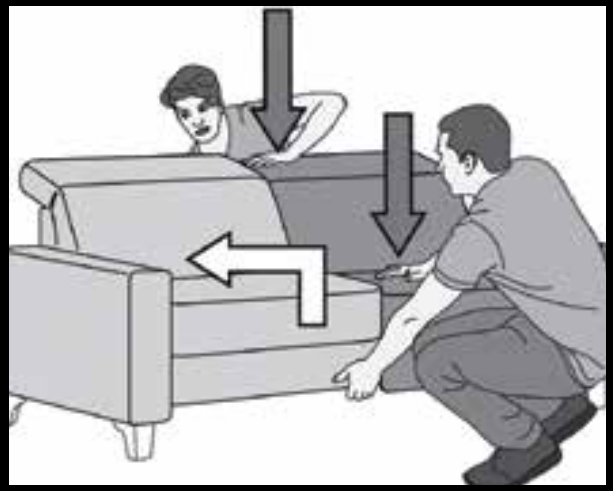

КАК СОБРАТЬ

> Поместите первый правый элемент (если смотреть спереди) в его окончательное положение в вертикальном направлении.
> Осторожно вставьте соединительные штифты в черное крепление элемента, которое прилегает справа.

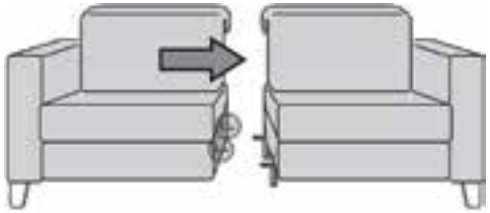

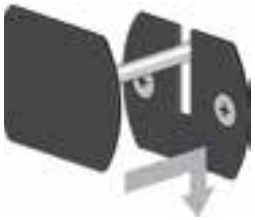

> Переместите левый элемент к правому элементу, пока они не сойдутся вместе, затем надавите на элемент.

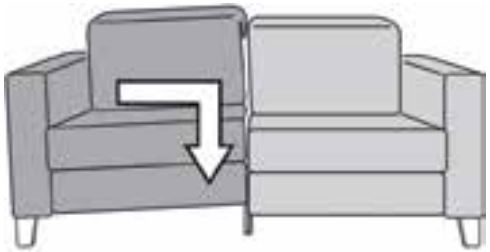

СОЕДИНЕНИЕ ЭЛЕМЕНТОВ

> Сядьте на левый элемент на несколько секунд, чтобы соединительные штифты правильно зафиксировались.
> Проверьте заднюю сторону элементов, чтобы увидеть, являются ли их горизонтальные края ровными. Если элементы не являются ровными, аккуратно разделите элементы и начните все сначала.

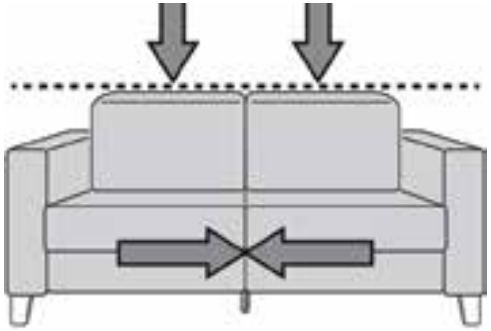

> Таким же образом соберите все элементы слева.

ПРОДОЛЖАЕМ:

Сколько мест с электрическими функциями?

> нет: продолжайте с шага 6

> один: продолжить с шага 5

> два или более: перейдите к шагу 4

ASSEMBLING
SEAT ELEMENTS

4. СОЕДИНИТЕЛЬНЫЕ КАБЕЛИ

РАЗЪЁМЫ НА ДИВАНЕ

Комплекты мягкой мебели с двумя или более электрическими функциями также снабжаются одним источником питания. Этим источником питания может быть блок питания или аккумулятор. Чтобы ток распределялся по всем функциональным элементам, подключите их друг к другу с помощью встроенных кабелей. Сиденья без функции, которые расположены между двумя функциональными сиденьями, также соединены через разъемы.

КАК УСТАНОВИТЬ СОЕДИНИТЕЛЬНЫЕ КАБЕЛИ

> Подсоедините соединительные кабели. Кабели можно найти в подкладке.
> Блок питания подключается к кабелям вашей обивки через дополнительный разъем, E-Connector. Вставьте E-Connector между двумя разъемами.
> Вставьте разъемы обратно в карман.

SEVERAL ELEMENTS WITH POWER SUPPLY

SEVERAL ELEMENTS WITH BATTERY

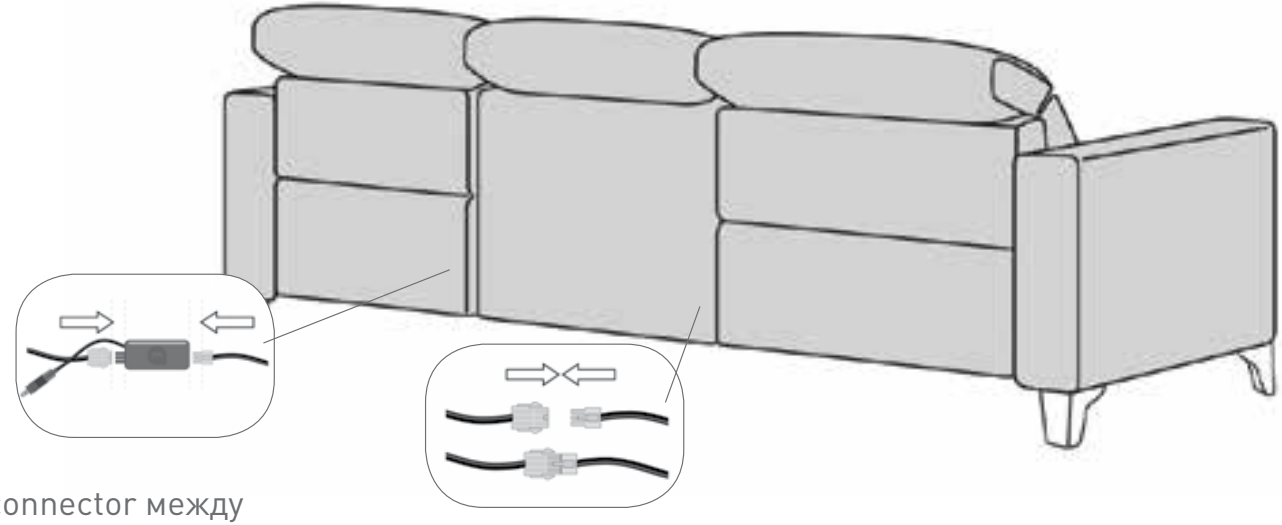

E-connector между двумя разъемами

два кабеля

С блоком питания

ЗАМЕТКА:
Возможные повреждения

Движущиеся части мебели могут зажать или повредить кабель.
> При прокладке кабеля убедитесь, что он не будет зажат.

КАК ПОДКЛЮЧИТЬ БЛОК ПИТАНИЯ:

> Подключите блок питания 220 В к выступающему кабелю и к электронному разъему, который вы поместили между двумя разъемами на шаге 4, если имеется несколько функциональных посадочных мест.
> Подключите блок питания к вилке.

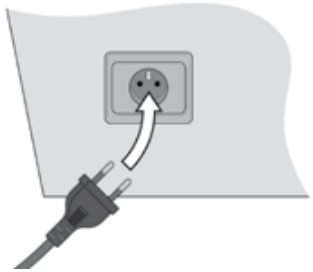

CONNECT
THE POWER
SUPPLY

Или с батареей

ЗАМЕТКА:
Возможные повреждения

EASYPOWER будет поврежден, если его контактные точки касаются металла.
> Избегайте контакта точек EASYPOWER с металлом.

КАК АКТИВИРОВАТЬ EASYPOWER

> Извлеките EASYPOWER из кармана на задней части спинки.
> Снимите клейкий язычок с контактных точек (служит для защиты при транспортировке).
> Проверьте, достаточно ли заряжена EASYPOWER. Как минимум четыре лампочки должны загореться зеленым. Если нет, зарядите аккумулятор.
> Вставьте EASYPOWER обратно в карман так, чтобы две стрелки слева были направлены друг на друга.

ACTIVATE
THE EASYPOWER
BATTERY

6. НАСТРОЙКА

ЗАМЕТКА: Возможные повреждения

Если мебель стоит не ровно, то со временем она будет деформироваться.

> Убедитесь, что ваш диван выровнен и стоит на ровной поверхности, и что все опорные ножки касаются пола.

Если два соседних элемента сиденья стоят не на одном уровне друг с другом, это может быть вызвано неровностями пола, то в этом случае вы можете исправить положение, поворачивая опорные ножки.

ЧТО ДЕЛАТЬ:

> Убедитесь, что каждая нога касается пола;

> Отрегулируйте каждую ножку, которая не касается пола, поворачивая кончик ножки.

ALIGNING

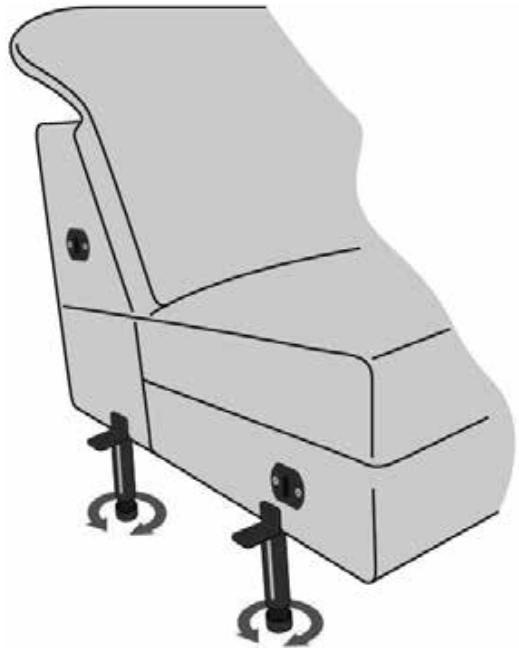

7. ЗАВЕРШЕНИЕ СБОРКИ

Обивка

Ваш диван только что побывал в долгом путешествии. При хранении и транспортировке может деформироваться обивка, вдавиться некоторые мягкие элементы или сдвинуться линия сшивания. Это нормально. Все выправится с течением времени, просто надо взбить свои новые подушки, поправить чехлы и все встанет на свои места.

Завершите сборку и взбейте все подушки вашей мебели. Это относится ко всем элементам, независимо от того, купили ли вы диван или угловую группу, с функцией комфорта или без нее.

КАК ПРАВИЛЬНО

> Поднимите подушки и чехлы, взбейте их мягкими ударами по внешним сторонам обивки, потом разгладьте.

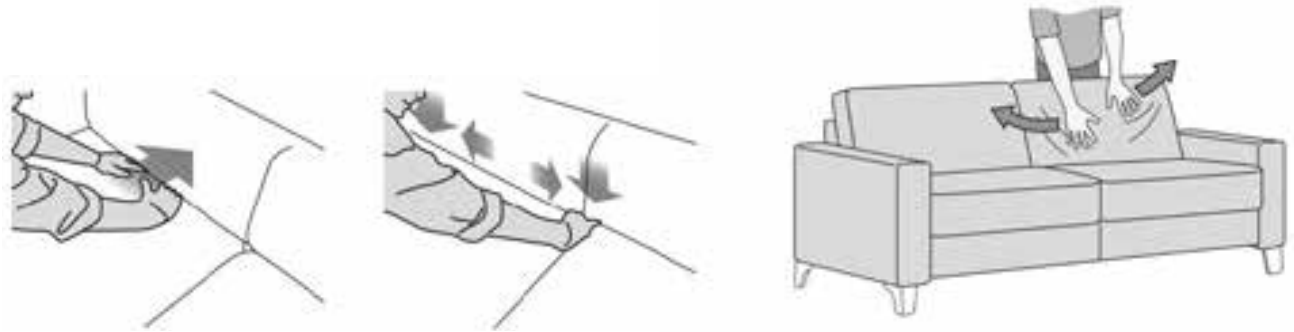

FLUFF UP
THE UPHOLSTERY

РАЗБОРКА И ПЕРЕМЕЩЕНИЕ

ЗАМЕТКА: Возможные повреждения

При разделении элементов обратите внимание:
Вы можете повредить фитинги, если вы разберете элементы и сложите их вместе!
> Пожалуйста, не применяйте силу, чтобы не повредить соединительные фитинги!
> Правильно разделите элементы, как описано.
> Для демонтажа, пожалуйста, всегда используйте помощника.

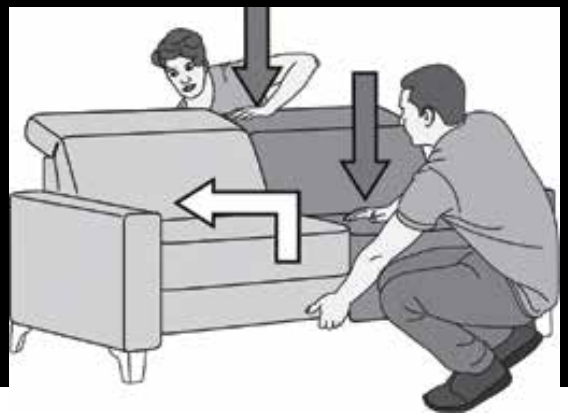

При разборке группируйте монтажные принадлежности для каждого элемента. Это облегчит вам сборку позже.

КАК РАЗОБРАТЬ ВАШУ МЕБЕЛЬ

Если ваш диван оснащен несколькими электрическими опциями, сначала отделите электрические разъемы.
> Нажмите на фиксирующий рычаг штекера и вытащите вилку и розетку.
> С помощью помощника (один из вас впереди, другой сзади) поднимите ЛЕВЫЙ элемент на 2 см и медленно отделите его от правого элемента.
> Для транспортировки открутите соединительные штифты, опорные ножки и ножки и храните все детали и винты в надежном месте.

КАК СНЯТЬ ПОДЛОКОТНИКИ

> Поместите элемент сиденья сбоку, чтобы подлокотник был сверху.
> Выверните два винта под подлокотником.
> Нажмите на подлокотник «вверх» в направлении задней обивки, одновременно толкая сиденье в противоположном направлении.
> Теперь поднимите подлокотник и снимите его с элемента сиденья.

DISMANTLE THE SEAT ELEMENTS

DISMANTLE THE ARMRESTS